Ancrages fixes

Revêtement en dur avec isolation

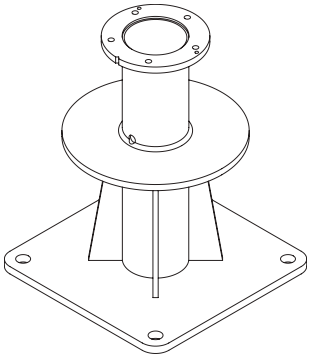

Plaque de montage pour isolations hautes

PZR PZN PZS CAS FL FR FI AMB FA PI

- Convient aux surfaces avec structure de terrasse
- La hauteur de la plaque de montage est conçue sur mesure (bord supérieur de l'isolation au bord supérieur de la structure de terrasse = **hauteur H**)
  (étanchéification obligatoire sur isolation et anneau)
- Ancrage avec vis d'ancrage dans le revêtement brut (bord supérieur du béton brut au bord supérieur de l'isolation = **hauteur J**)
- Matériel de fixation sur place (en fonction du revêtement)
- Plaque de montage en acier galvanisé au chaud (acier inoxydable sur demande)
- Tube de fixation M4 ou charnière M8 / M16 montable

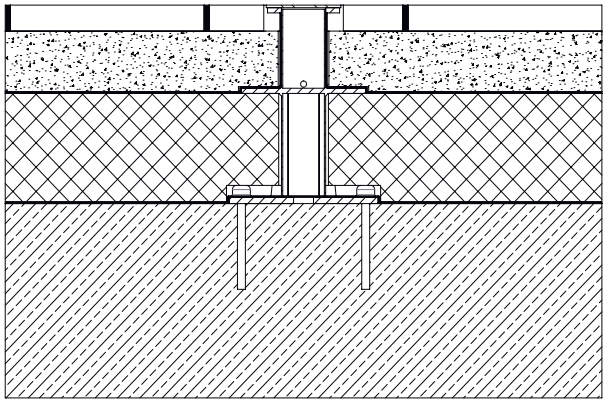

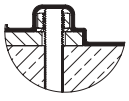

Bord supérieur de la structure de terrasse

Structure de terrasse (**hauteur H**)

Étanchéification

Isolation (**hauteur J**)

Étanchéification (en option)

Revêtement brut
(épaisseur et nature importantes!)

Étanchéification

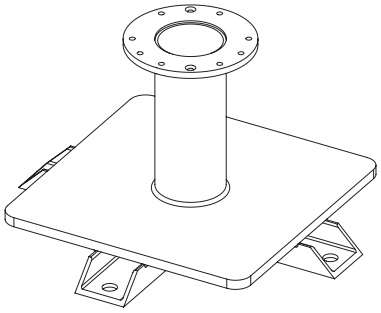

Plaque de montage pour sols isolants

PZR PZN PZS CAS FL FR FI AMB FA PI

- Convient aux surfaces avec structure de terrasse
- La hauteur de la plaque de montage est conçue sur mesure (bord supérieur de l'isolation au bord supérieur de la structure de terrasse = **hauteur H**)
  (étanchéification obligatoire sur isolation et plaque)
- Ancrage avec tiges filetées dans le revêtement brut (bord supérieur du béton brut au bord supérieur de l'isolation OK **> 60 mm et < 140 mm**)
- Matériel de fixation sur place (en fonction du revêtement)
- Minimiser le pont thermique
- Plaque de montage en acier inoxydable V2A
- Tube de fixation M4 ou charnière M8 / M16 montable

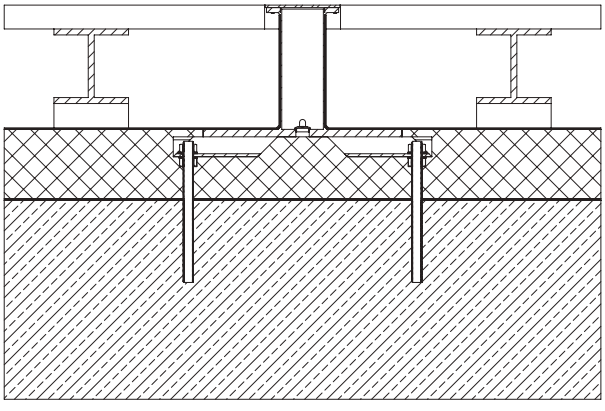

Bord supérieur de la structure de terrasse

Structure de terrasse (**hauteur H**)

Étanchéification

Isolation **> 60 mm et < 140 mm**

Étanchéification (en option)

Revêtement brut
(épaisseur et nature importantes!)