Fixations

À chaque situation sa solution

Stabilité et robustesse sont les deux caractéristiques essentielles d'un parasol Glatz. Il existe différents modes de fixation au choix en fonction de la nature du sol et de la situation sur place. Ils sont adaptables individuellement en option.

Veuillez noter que les vitesses de vent maximales admissibles exigent un ancrage fixe dans le sol pour tous les modèles. Selon le lieu d'utilisation, il est également possible d'employer des parasols mobiles. Dans ce cas, un socle Glatz ou un support de parasol est nécessaire pour assurer une fixation suffisamment sûre. Il est impératif de respecter le poids moyen recommandé pour le socle, et ce pour chaque parasol.

La fixation est une science en soi. Les professionnels de l'équipe Contract de Glatz maîtrisent la question. Nous trouvons pour vous la meilleure solution d'ombrage avec un ancrage au sol durablement sûr, de sorte que vos convives se sentent toujours en sécurité, par tous les temps.

Solutions spéciales sur mesure: +41 52 723 66 44

Ancrages fixes







Terre 76

- Douille à enfoncer + tube intermédiaire
- Douille à enfoncer + tube de fixation
- Douille à enfoncer + charnière

Revêtement en dur sans isolation 78

- Plaque de montage sans hauteur
- Plaque de montage avec hauteur sur mesure

Revêtement en dur avec isolation 80

- Plaque de montage pour sols isolants avec isolation élevée
- Plaque de montage pour sols isolants

Situations spéciales 82

- Glatz Cube en béton M4/M8/M16
- Plaque de base avec hauteur sur mesure
- Console murale avec portée
- Adaptateur spécial / adaptateur tout type

Socle / support de parasol

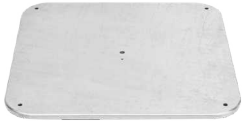

Fixe – sans roulettes 86

- Socle en acier + tube de fixation (40 et 55 kg)
- Socle en béton + tube de fixation (30 à 90 kg)
- Socle en granite + tube de fixation (40 à 120 kg)
- Embase à angles + tube de fixation (120 et 180 kg) + Cache-socle
- Embase à angles + charnière (240 à 690 kg) + Cache-socle



Mobile – socle à roulettes 88

- Socle en acier + tube de fixation (40 et 55 kg)
- Socle à roulettes design + tube de fixation (55 et 90 kg)
- Socle en granite + tube de fixation (40 à 120 kg)
- Socle à roulettes design + tube de fixation (120 et 180 kg)
- Embase à angles, kit de roulettes + tube de fixation compris (120 et 180 kg)

Ancrages fixes
Terre

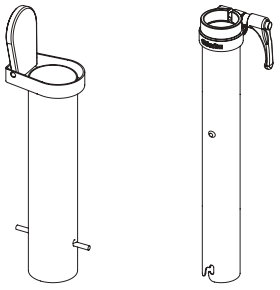

Douille à enfoncer + tube intermédiaire

FL FR FI AS PI AL

- Fixation intelligente pour retirer rapidement le parasol
- Pour des lieux à ranger quotidiennement (par ex. passage)
- Le tube intermédiaire est inséré dans la douille à enfoncer Fortello avec adaptateur spécial + Tube de fixation M4
- Douille à enfoncer en acier galvanisé au chaud ou inoxydable V2A
- Tube intermédiaire en acier galvanisé au chaud ou inoxydable V2A

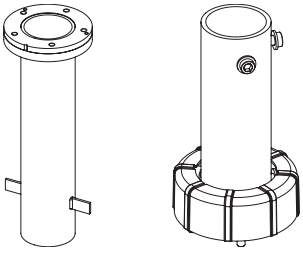

Douille à enfoncer + tube de fixation

PZN PZS CAS FL FR FI AMB FA PI

- Fixation très solide pour des parasols jusqu'à 500 cm
- Charnière recommandée à partir d'une taille de 500 cm
- Le tube de fixation est vissé sur la douille à enfoncer
- Douille à enfoncer en acier galvanisé au chaud (acier inox sur demande)
- Tube de fixation M4 en acier galvanisé au chaud absolument nécessaire

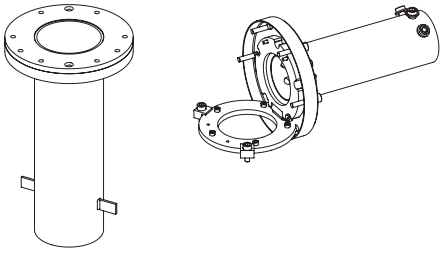

Douille à enfoncer + charnière

PZR PZN PZS

- Fixation très solide pour des parasols à partir de 500 cm
- Charnière recommandée à partir d'une taille de 500 cm
- La charnière est vissée sur la douille à enfoncer
- Douille à enfoncer en acier galvanisé au chaud (acier inox sur demande)
- Charnières M8 / M16 en acier galvanisé au chaud absolument nécessaire

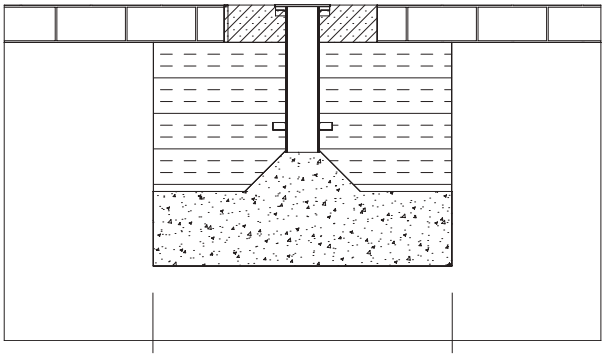

Largeur varie selon la taille du parasol

Dallage ou autres <10 cm

Fondation en béton 30 cm min.

Graviers filtrants comprimés

Observer la profondeur hors gel

Ancrages fixes

Revêtement en dur sans isolation

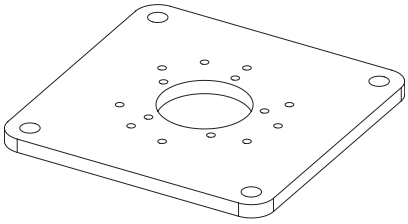

Plaque de montage sans hauteur

PZR PZN PZS CAS FL FR FI AMB FA PI

- Adapté particulièrement pour les surfaces sans sous-sol
- Ancrage avec vis d'ancrage sur le revêtement brut
- Vérifier l'épaisseur et la nature du revêtement brut
- Matériel de fixation sur place (en fonction du revêtement)
- Plaque de montage en acier galvanisé au chaud (acier inoxydable sur demande)
- Tube de fixation M4 ou charnière M8 / M16 montable

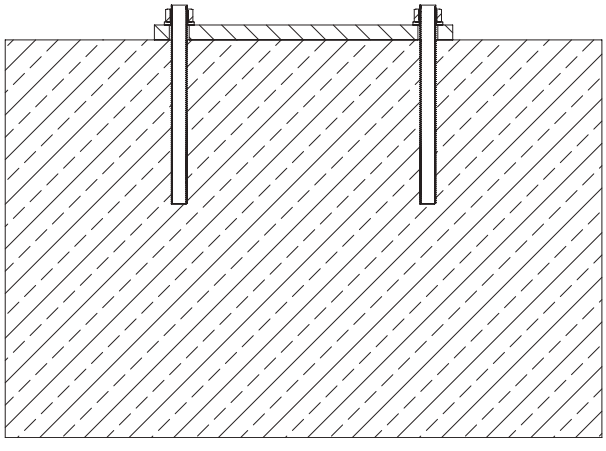

Revêtement brut
(épaisseur et nature importantes!)

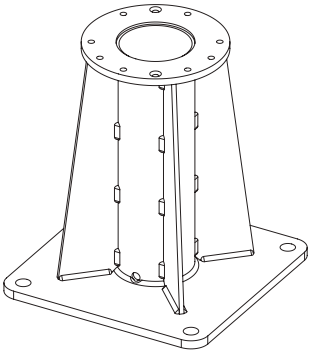

Plaque de montage avec hauteur sur mesure

PZR PZN PZS CAS FL FR FI AMB FA PI

- Convient aux surfaces avec structure de terrasse
- La hauteur de la plaque de montage est conçue sur mesure (bord supérieur du revêtement brut au bord supérieur de la structure de terrasse = **hauteur H**)
- Ancrage avec vis d'ancrage sur le revêtement brut (étanchéification obligatoire lors de surfaces en sous-sol)
- Vérifier l'épaisseur et la nature du revêtement brut
- Matériel de fixation sur place (en fonction du revêtement)
- Plaque de montage en acier galvanisé au chaud (acier inoxydable sur demande)
- Tube de fixation M4 ou charnière M8 / M16 montable

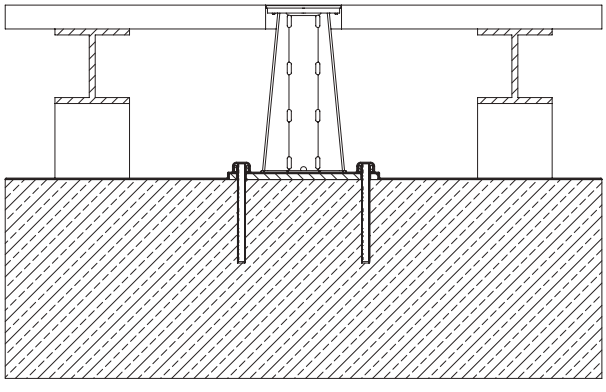

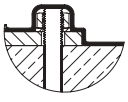

Bord supérieur de la structure de terrasse

Structure de terrasse (**hauteur H**)

Étanchéification

Revêtement brut
(épaisseur et nature importantes!)

Étanchéification

Ancrages fixes

Revêtement en dur avec isolation

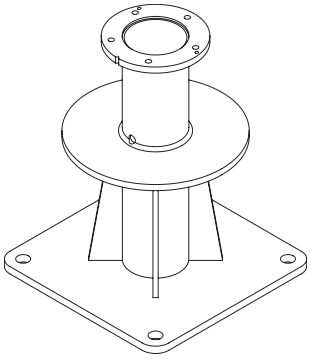

Plaque de montage pour isolations hautes

PZR PZN PZS CAS FL FR FI AMB FA PI

- Convient aux surfaces avec structure de terrasse
- La hauteur de la plaque de montage est conçue sur mesure (bord supérieur de l'isolation au bord supérieur de la structure de terrasse = **hauteur H**)
  (étanchéification obligatoire sur isolation et anneau)
- Ancrage avec vis d'ancrage dans le revêtement brut (bord supérieur du béton brut au bord supérieur de l'isolation = **hauteur J**)
- Matériel de fixation sur place (en fonction du revêtement)
- Plaque de montage en acier galvanisé au chaud (acier inoxydable sur demande)
- Tube de fixation M4 ou charnière M8 / M16 montable

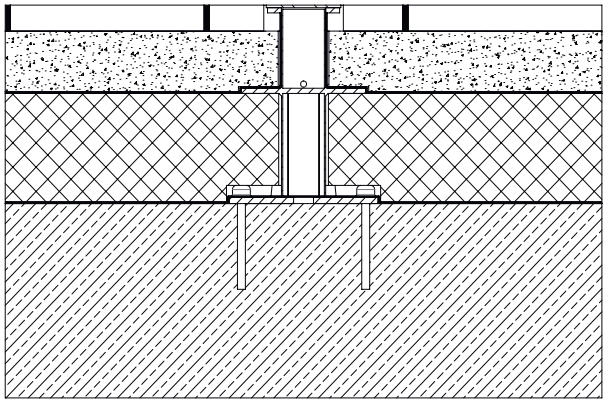

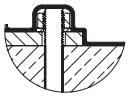

Bord supérieur de la structure de terrasse

Structure de terrasse (**hauteur H**)

Étanchéification

Isolation (**hauteur J**)

Étanchéification (en option)

Revêtement brut
(épaisseur et nature importantes!)

Étanchéification

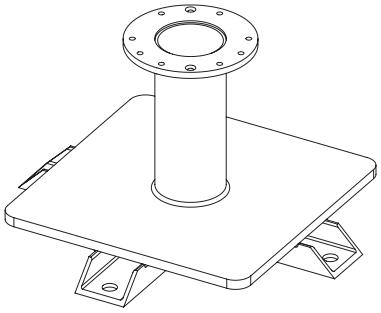

Plaque de montage pour sols isolants

PZR PZN PZS CAS FL FR FI AMB FA PI

- Convient aux surfaces avec structure de terrasse
- La hauteur de la plaque de montage est conçue sur mesure (bord supérieur de l'isolation au bord supérieur de la structure de terrasse = **hauteur H**)
  (étanchéification obligatoire sur isolation et plaque)
- Ancrage avec tiges filetées dans le revêtement brut (bord supérieur du béton brut au bord supérieur de l'isolation OK **> 60 mm et < 140 mm**)
- Matériel de fixation sur place (en fonction du revêtement)
- Minimiser le pont thermique
- Plaque de montage en acier inoxydable V2A
- Tube de fixation M4 ou charnière M8 / M16 montable

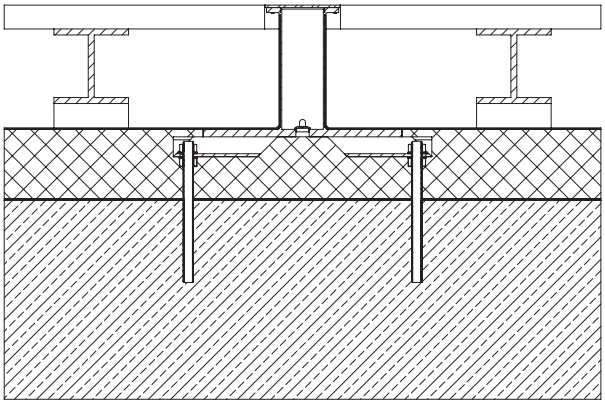

Bord supérieur de la structure de terrasse

Structure de terrasse (**hauteur H**)

Étanchéification

Isolation **> 60 mm et < 140 mm**

Étanchéification (en option)

Revêtement brut
(épaisseur et nature importantes!)

Situation spéciale

Glatz Cube en béton M4 / M8 / M16

PZR PZN PZS CAS FL AMB



Description du produit

- Solution de fixation multifonctionnelle et déplaçable dans le design exclusif de Glatz
- Assise en épicéa, imprégnation sous pression incolore
- 1'100 kg de poids total remplace l'ancrage mécanique dans le sol et garantit en tant que «fondation haute» la stabilité au vent définie pour tous les tailles de parasols jusqu'à Ø 600 / 550 × 550 cm
- La stabilité au vent maximale n'est pas garantie pour les parasols plus grands
- Peut être placé facilement et en toute sécurité avec un chariot élévateur ou une grue

Lieux d'utilisation

- Places publiques et parcs
- Promenades et zones piètonnières
- Écoles, crèches et terrains sportifs
- Hôtels et restaurants







Le bois est un produit naturel
L'image peut différer de l'original

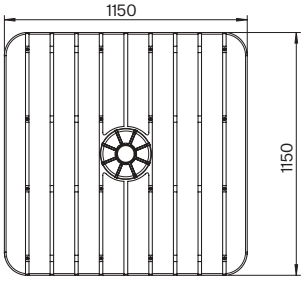

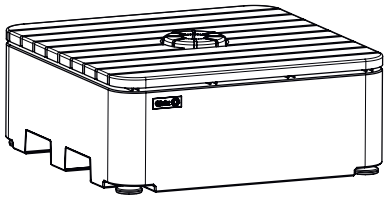

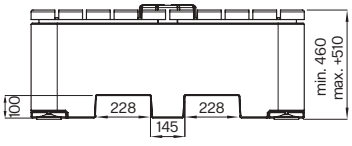

Spécifications

- Poids: 1'100 kg
- Dimension: 115 × 115 × 46 jusqu'à 51 cm
- Elément en béton: Armé, gris lisse
- Assise: Épicéa, imprégné sous pression incolore et vissé
  Collé à l'eau bouillante, SWP 3, certifié FSC
- Type de fixation: M4 inclus dans le prix
  M8 ou M16 contre supplément
- Mise à niveau: 50 mm en continu
  Pieds en forme d'assiette Ø 103 mm en acier inoxydable, capacité de charge 1'800 kg
- Transport par chariot élévateur ou grue:
  Équipé sur 2 côtés de poches pour chariot élévateur en acier inoxydable
  Équipé de 4 douilles d'ancrage Rd14 pour les aides au déplacement

Options d'individualisation

- Autres bois sur demande
- Protection contre les graffitis sur le béton sur demande

Important à noter

- Tenir compte des hauteurs de passage en raison de la hauteur du Cube: Raccourcissement du mât obligatoire
- Choisir le type de fixation M4, M8 ou M16:
  Tube de fixation M4 ou charnière de montage M8 / M16 nécessaire

Situation spéciale

Aucun ancrage mécanique possible

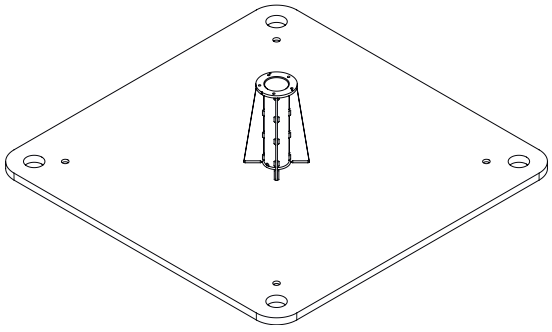

Plaque de base avec hauteur sur mesure

PZR PZN PZS CAS FL FR FI AMB FA PI

- Convient aux surfaces avec structure de terrasse
- La hauteur de la plaque de base est conçue sur mesure (bord supérieur du revêtement brut au bord supérieur de la structure de terrasse = **hauteur H**)
- L'ancrage est remplacé et assuré par le poids et la taille de la plaque de base (aucun endommagement du revêtement brut nécessaire)
- La surface et le poids sont calculés en fonction du parasol
- La plaque de base est posée entre le bord supérieur du revêtement brut et la structure de terrasse (nivellement important de la plaque!)
- Aides au transport dans les coins (fil et trou)
- Plaque de base en acier galvanisé au chaud
- Tube de fixation M4 ou charnière M8 / M16 montable

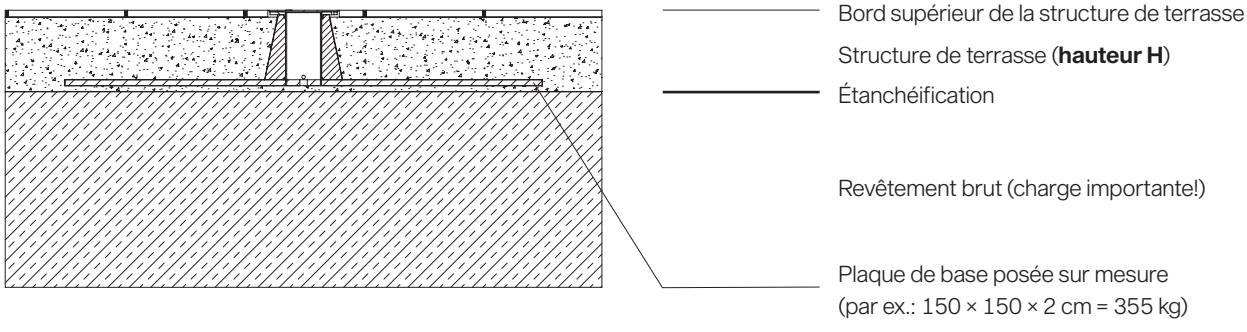

Situation spéciale
Ancrage au mur

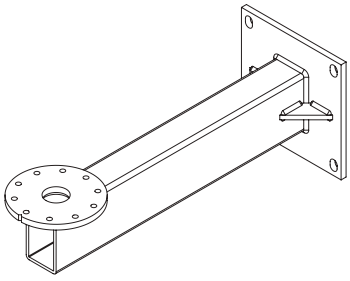

Console murale avec portée

FL FR FI AS AMB FA PI AL

- Convient aux murs et parois
- Portée de la console 100, (180) ou 480 mm (portées sur mesure et sur demande)
- Ancrage dans un mur en béton avec un boulon d'ancrage pour charge lourde
- Matériel de fixation sur place (en fonction du mur)
- Console murale en acier galvanisé au chaud (acier inoxydable sur demande)
- Tube de fixation Z ou M4 montable

Situation spéciale
Adaptateur spécial

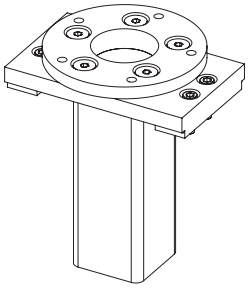

Adaptateur tout type

PZR PZN PZS CAS FL FR FI AS AMB FA PI AL

- Pour des fixations Glatz remplacées après des années
- Pour des fixations de parasols d'autres marques

Socle / support de parasol

Fixe – sans roulettes



Socle en acier Z

FI AS PI AL

- 40 ou 55 kg
- Dimensions 58.5 × 58.5 × 2 cm / 68.5 × 68.5 × 2 cm
- Plaque en acier galvanisé au chaud
- Tube de fixation Z indispensable
- Tube de fixation Z en acier galvanisé au chaud ou inoxydable V2A



Socle en béton Z

FR FI AS PI AL

- 30, 40, 55, 70 ou 90 kg
- Dimensions de Ø 47 bis 75 cm
- Tube de fixation Z indispensable
- Tube de fixation Z en acier galvanisé au chaud ou inoxydable V2A



Socle en granite Z

FR FI AS PI AL

- 40, 55 ou 90 kg
- Dimensions 50 × 50 × 8 cm / 59 × 59 × 8 cm / 75 × 75 × 8 cm
- Tube de fixation Z indispensable
- Tube de fixation Z en acier galvanisé au chaud ou inoxydable V2A



Socle en granite M4

FL FR FA

- 120 kg
- Dimensions 87 × 87 × 9.5 cm
- Tube de fixation M4 indispensable
- Tube de fixation M4 en acier galvanisé au chaud







Embase M4

PZN PZS CAS FL FR AMB FA

- 120 ou 180 kg (avec roulettes en option)
- Dimensions 96 × 96 × 11.5 jusqu'à 19.5 cm
- Embase en acier galvanisé au chaud
- Kit de plaques en béton ou granite poli
- Tube de fixation M4 indispensable

- Cache-socle pour socle M4 120 ou 180 kg
- Plastique revêtu d'ABS
- Couleurs standards: Aspect aluminium anodisé ou anthracite

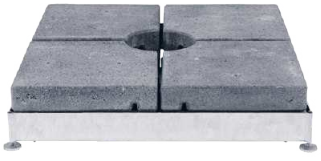





Embase M4 / M8 / M16

PZR PZN PZS CAS AMB

- 240, 310, 430, 570 ou 690 kg
- Dimensions 105 × 105 × 12 jusqu'à 38 cm
- Embase en acier galvanisé au chaud
- Kit d'éléments en béton (forme spéciale)
- Tube de fixation M4 ou charnière M8 / M16 indispensable

- Cache-socle pour socle M4 / M8 / M16 240 ou 310 kg
- Aluminium revêtement en poudre
- Couleurs standards: Aluminium gris clair ou anthracite
- Couleurs spéciales: Couleurs RAL (contre supplément)

Socle / support de parasol

Mobile – socle à roulettes



Socle en acier Z, kit de roulettes compris

FI AS PI AL

- 40 ou 55 kg
- Dimensions 58.5 × 58.5 × 2 cm / 68.5 × 68.5 × 2 cm
- Plaque en acier galvanisé au chaud
- Jeu de roues en acier galvanisé ou inoxydable
- Tube de fixation M4 indispensable
- Tube de fixation Z en acier galvanisé au chaud ou inoxydable V2A





Socle à roulettes Z design

FR FI AS PI AL

- 55 ou 90 kg
- Dimensions 65 × 65 × 11 cm / 80 × 80 × 11.5 cm
- Socle design en béton
- Tube de fixation Z indispensable
- Tube de fixation Z en acier galvanisé au chaud ou inoxydable V2A

- Plaque décoratif pour socle de 55 kg indispensable
- Composite d'aluminium
- Couleurs standard: blanc gris (RAL 9002) ou anthracite (RAL 7016)



Socle en granite Z, kit de roulettes compris

FR FI AS PI AL

- 40, 55 ou 90 kg
- Dimensions 50 × 50 × 8 cm / 59 × 59 × 8 cm / 75 × 75 × 8 cm
- Jeu de roues en acier galvanisé ou inoxydable
- Tube de fixation Z indispensable
- Tube de fixation Z en acier galvanisé au chaud ou inoxydable V2A



Socle en granite M4, kit de roulettes compris

FL FR FA

- 120 kg
- Dimensions 87 × 87 × 9.5 cm
- Jeu de roues en acier galvanisé ou inoxydable
- Tube de fixation M4 indispensable
- Tube de fixation M4 en acier galvanisé au chaud



Socle à roulettes M4 design

FL FR FA

- 120 ou 180 kg
- Dimensions de 80 × 80 × 15 cm / 94 × 94 × 15 cm
- Socle design (cadre en blanc (RAL 9016) ou anthracite (RAL 7016) revêtu par poudre)
- Jeu de poids en béton
- Tube de fixation M4 indispensable

- Plaque décoratif pour socle de 120 ou 180 kg
- Composite d'aluminium
- Couleurs standard: blanc gris (RAL 9002) ou anthracite (RAL 7016)



Embase M4, kit de roulettes compris

PZN PZS CAS FL FR FA

- 120 ou 180 kg
- Dimensions 96 × 96 × 11.5 jusqu'à 19.5 cm
- Embase en acier galvanisé au chaud
- Jeu de roues en acier galvanisé ou inoxydable
- Kit de plaques en béton ou granite poli
- Tube de fixation M4 indispensable