Ancrages fixes

Revêtement en dur sans isolation

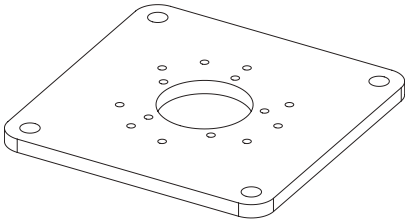

Plaque de montage sans hauteur

PZR PZN PZS CAS FL FR FI AMB FA PI

- Adapté particulièrement pour les surfaces sans sous-sol
- Ancrage avec vis d'ancrage sur le revêtement brut
- Vérifier l'épaisseur et la nature du revêtement brut
- Matériel de fixation sur place (en fonction du revêtement)
- Plaque de montage en acier galvanisé au chaud (acier inoxydable sur demande)
- Tube de fixation M4 ou charnière M8 / M16 montable

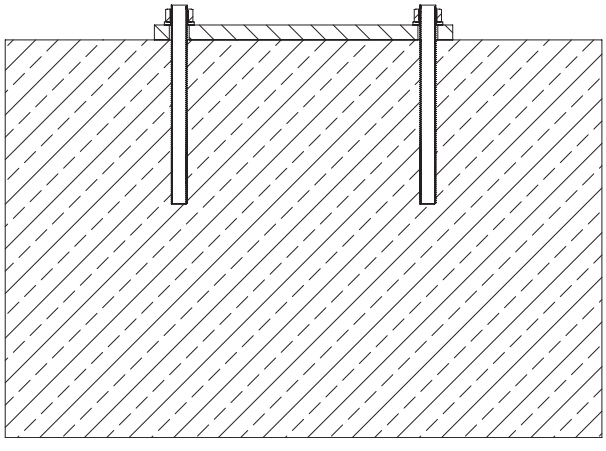

Revêtement brut
(épaisseur et nature importantes!)

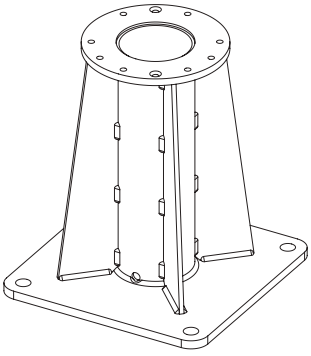

Plaque de montage avec hauteur sur mesure

PZR PZN PZS CAS FL FR FI AMB FA PI

- Convient aux surfaces avec structure de terrasse
- La hauteur de la plaque de montage est conçue sur mesure (bord supérieur du revêtement brut au bord supérieur de la structure de terrasse = **hauteur H**)
- Ancrage avec vis d'ancrage sur le revêtement brut (étanchéification obligatoire lors de surfaces en sous-sol)
- Vérifier l'épaisseur et la nature du revêtement brut
- Matériel de fixation sur place (en fonction du revêtement)
- Plaque de montage en acier galvanisé au chaud (acier inoxydable sur demande)
- Tube de fixation M4 ou charnière M8 / M16 montable

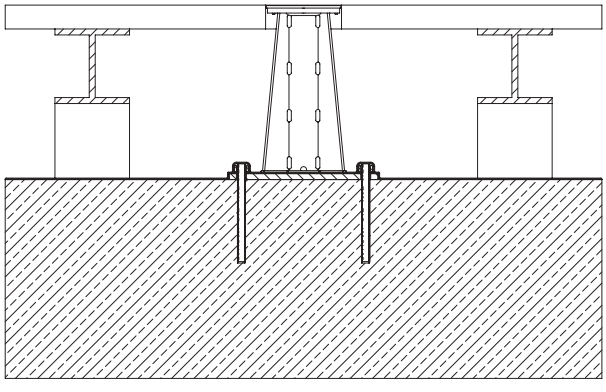

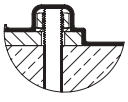

Bord supérieur de la structure de terrasse

Structure de terrasse (**hauteur H**)

Étanchéification

Revêtement brut
(épaisseur et nature importantes!)

Étanchéification