DE Montage- und Bedienungsanleitung
FR Notice de montage et d'utilisation
EN Installation and operating instructions
IT Manuale di funzionamento e montaggio
ES Instrucciones de montaje y uso
NL Montage- en bedieningshandleiding

Rollensockel Z, 55 kg mit Decorplatte / 90 kg
Socle à roulettes Z, 55 kg avec plaque décorative / 90 kg
Base with castors Z, 55 kg with decorative plate / 90 kg
Base con rotelle Z, 55 kg con piastra decorativa / 90 kg
Base con ruedas Z, 55 kg con placa decorativa / 90 kg
Voet met rollen Z, 55 kg met afdekplaat / 90 kg

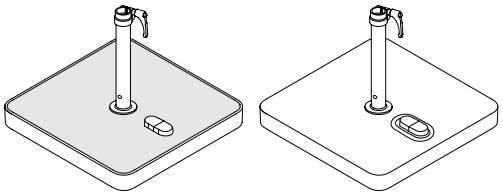

55 kg 90 kg

Swiss Design

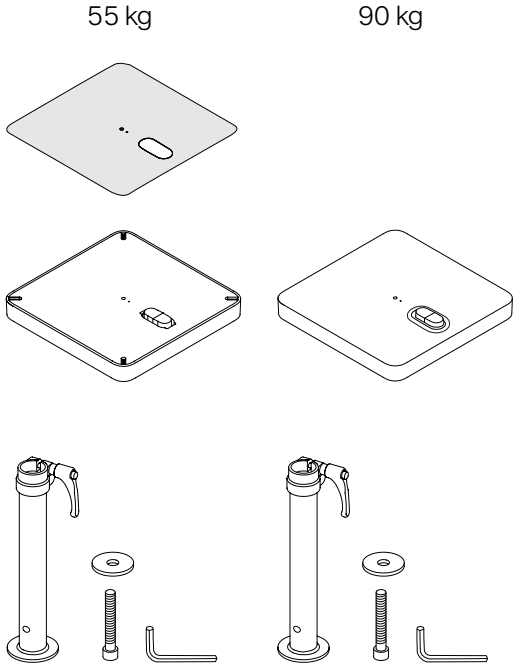

HANDLE WITH CARE

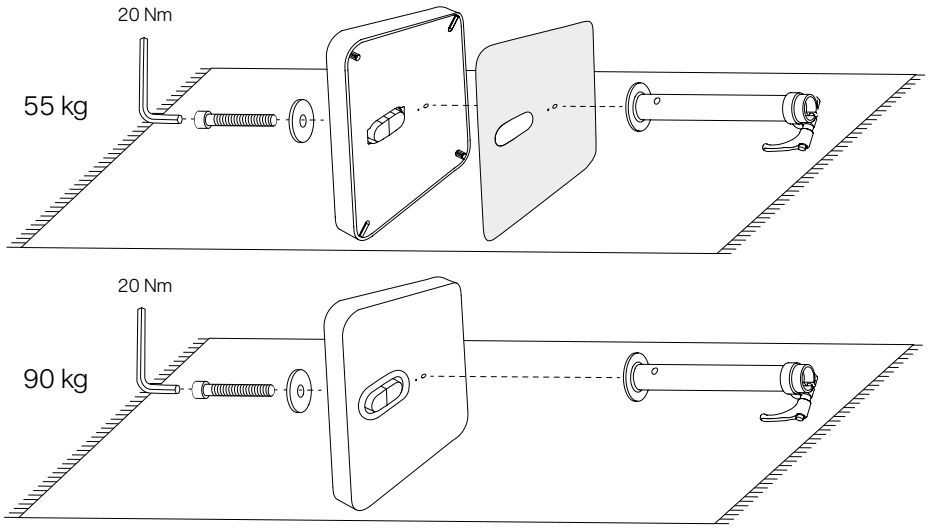

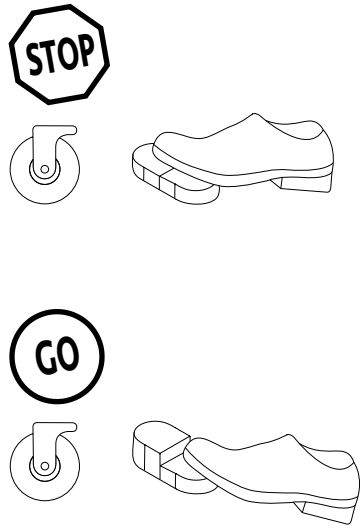

DE Verschmutzte Decorplatte vor dem Betreten reinigen, um Scheuerspuren zu vermeiden.
FR Nettoyer la plaque décorative sale avant accès afin d'éviter les traces de frottement.
EN Clean the soiled decorative plate before stepping on it to prevent scrape marks.
IT Pulire la piastra decorativa sporca prima di calpestarla per evitare di lasciarvi segni di abrasione.
ES Limpiar la placa decorativa sucia antes de pisarla para evitar marcas de rozadura.
NL Verontreinigde afdekplaat voor het betreden reinigen om schuursporen te vermijden.

Glatz AG
Langfeldstrasse 113
CH-8500 Frauenfeld

Glatz France SARL
411 Allée des Noisetiers
F-69760 Limonest

glfch1895_faq@glatz.com | glatz.com

DE Montage- und Bedienungsanleitung
FR Notice de montage et d'utilisation
EN Installation and operating instructions
IT Manuale di funzionamento e montaggio
ES Instrucciones de montaje y uso
NL Montage- en bedieningshandleiding

Rollensockel M4, 120 kg / 180 kg mit Decorplatte
Socle à roulettes M4, 120 kg / 180 kg avec plaque décorative
Base with castors M4, 120 kg / 180 kg with decorative plate
Base con rotelle M4, 120 kg / 180 kg con piastra decorativa
Base con ruedas M4, 120 kg / 180 kg con placa decorativa
Voet met rollen M4, 120 kg / 180 kg met afdekplaat

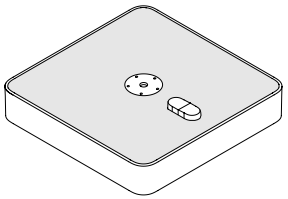

Swiss Design

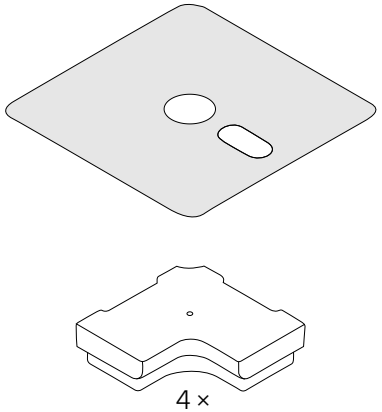

1.

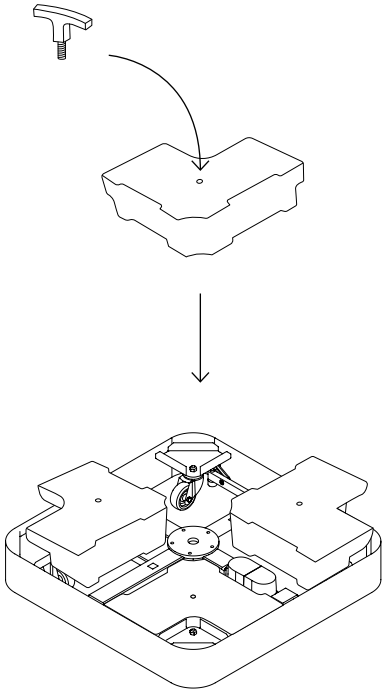

2.

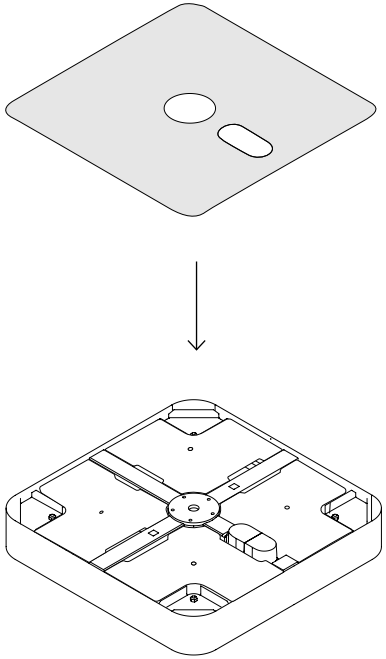

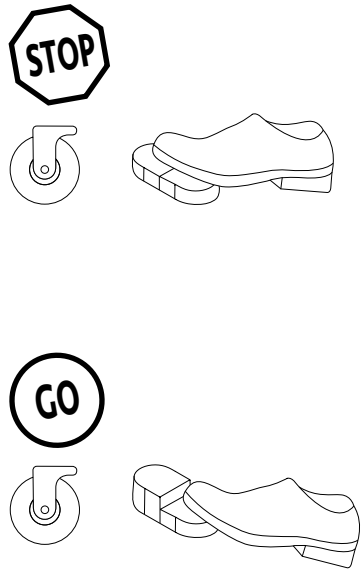



DE Verschmutzte Decorplatte vor dem Betreten reinigen, um Scheuerspuren zu vermeiden.
FR Nettoyer la plaque décorative sale avant accès afin d'éviter les traces de frottement.
EN Clean the soiled decorative plate before stepping on it to prevent scrape marks.
IT Pulire la piastra decorativa sporca prima di calpestarla per evitare di lasciarvi segni di abrasione.
ES Limpiar la placa decorativa sucia antes de pisarla para evitar marcas de rozadura.
NL Verontreinigde afdekplaat voor het betreden reinigen om schuursporen te vermijden.

Glatz AG
Langfeldstrasse 113
CH-8500 Frauenfeld

Glatz France SARL
411 Allée des Noisetiers
F-69760 Limonest

Glatz

glfch1895_faq@glatz.com | glatz.com